Pianta delle coperture
scala 1:200

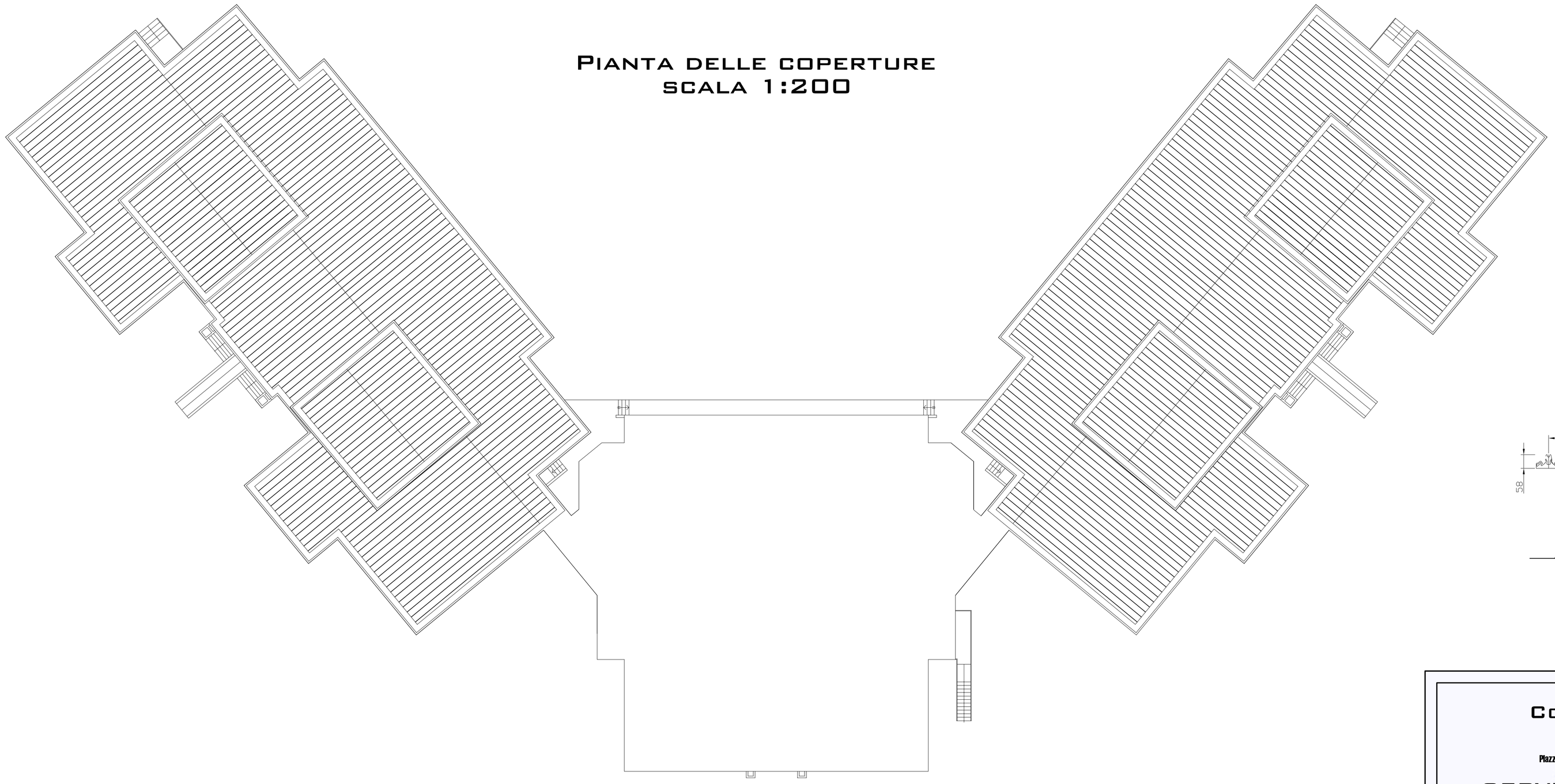

PARTICOLARE LASTRA

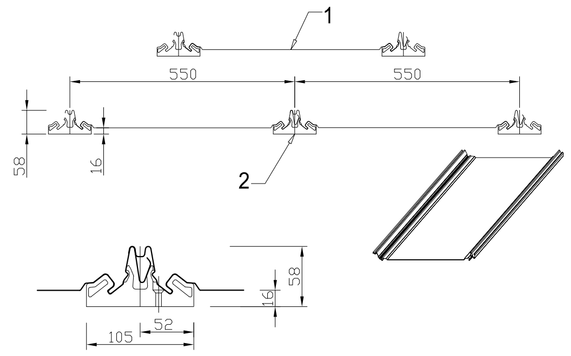

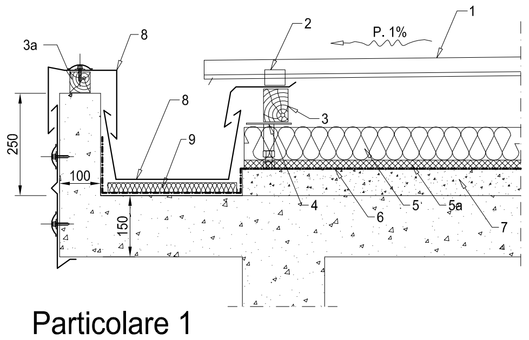

Particolare 1

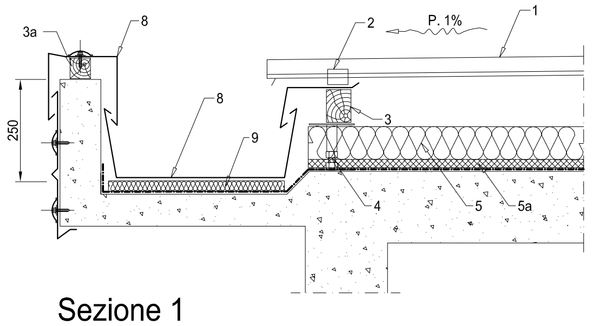

Sezione 1

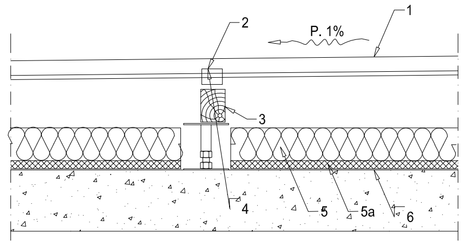

Sezione 3

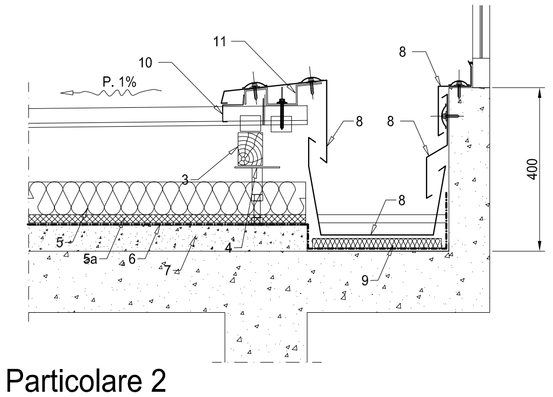

Particolare 2

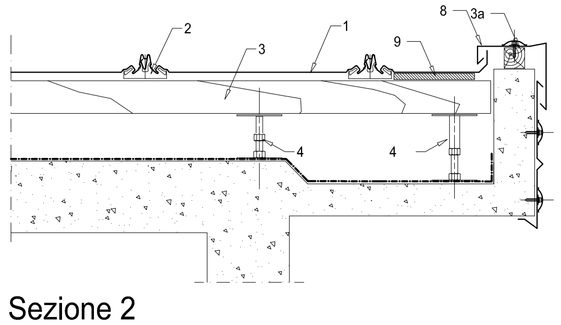

Sezione 2

RIF.	DESCRIZIONE
1	Lastra in alluminio sp. 0.7mm
2	Staffe in poliammide
3	Listoni in legno di abete sez. mm 80x60
3a	Listelli in legno di abete sez. mm 60x60
4	Pedini in acc. zinc. di elevazione regolabili
5	Isolamento termico spessore mm 80
5a	Isolamento termico esistente
6	Guaina esistente
7	Massetto esistente
8	Lattoneria in alluminio spessore mm 1,0
9	Isolamento sottocanale
10	Scossalina dentellata in alluminio
11	Staffa di supporto lattoneria

Comune di Quarrata
Provincia di Pistoia

Piazza della Vittoria, 1 - 51039 Quarrata - PT - tel. 0573/7710 - fax 0573/771126

Servizio Lavori Pubblici

Tavola n.

UNICA

Progetto esecutivo

Realizzazione del Manto di Copertura della Scuola Materna e Media di Via IV Novembre, Loc. Vignole, Quarrata (PT)

Stato di Progetto

Contenuto:

- Planimetria Generale Copertura
- Particolari gronda

Responsabile Unico Procedimento:
Funzionario Responsabile
Arch. Nadia Bellomo

Progettista opere impiantistiche:
Istruttore Direttivo
Geom. Fabiana Baldi

Scala:
1:200 1:10

Data
24 Marzo 2009

Timbri e Firme